ЕРЛАРНИ ЭКИШГА ТАЙЁРЛАШ

Ерларни экишга тайёрлашдаги биринчи навбатдаги вазифа далаларни эрта кўкламги бороналашдир. Бу тадбир ўз вақтида ўтказилса дала юзаси майин ҳолда бўлади, яхши текисланади, тўпроқда тўпланган намнинг кўтарилиб кетмаслиги таъминланади.

Кузги шудгор нечоғли сифатли ўтказилган бўлишига қарамай эрта кўкламги бороналашнинг кечикиши тупроқда тўпланган намнинг камайиши, дала юзасининг серкесак бўлиб қолиши ва ҳайдов қатламининг қотиб қолишига сабаб бўлади. Натижада ерни экишга тайёрлаш ишлари қийинлашиб, уруғни сифатли экиш ва қийғос ундириб олиш имкони бой берилади. Шу боис далаларни эрта кўкламги бороналаш тупроқнинг 8-10 см юза қатлами етилиши биланоқ ўтказилиши ва 2-3 кун муддатда тугалланиши лозим. Бунинг учун ҳозирданоқ далаларнинг четига бороналар ва тиркамалар келтирилиши ҳамда ишга шайлаб қўйилиши керак.

Шўри ювилган ва яхоб суви берилган майдонларда олдин даланинг етилган қисмлари оралатиб, сўнгра эса бутун дала бороналаниши лозим.Бу тупроқ майин бўлиши ва бутун далани бирдай етилишини таъминлайди.

Агар дастлабки бороналашдан кейин ёққан ёмғирлар қалин қаткалоқ бўлишига олиб келса, мазкур тадбир такрорланади.

Бороналаш занжирли тракторлар ва кенг қамровли тиркамалар асосида тузилган агрегатлар асосида амалга оширилганда тупроқ ортиқча зичланмайди, иш унумдорлиги юқори бўлади. Бунда агрегат бир хил типдаги бороналардан ташкил топган ҳамда уларнинг тишлари ўткирланган бўлиши керак.

Далаларни бороналашда ғилдиракли тракторлардан фойдаланиш зарур бўлиб қолган тақдирда уларни орқасига ғилдираклар изини юмшатадиган қурилмалар ўрнатиш керак (1-расм).

Шўрланмаган ҳамда яхоб суви берилмайдиган далаларни бороналашда икки қатор қилиб ўрнатилган БЗСС-1,0 ўрта бороналардан ҳамда РВН-8,5 юмшатгич-текислагичлардан, шўри ювилган ва яхоб суви берилган далаларни бороналашда эса БЗТС-1,0 ва БЗТХ-1,0 оғир бороналардан фойдаланиш юқори иш сифатини таъминлайди. Пушта ёки жўяк олинган далаларни бороналашда чопиқ тракторларига

осиладиган бороналардан фойдаланиш яхши натижаларни беради, чунки бунда пушта ва жўяклар тракторлар томонидан эзилмайди.

Пушта ёки жўяк олинмаган далаларда бороналаш агрегатларининг диагонал бўйлаб ёки диагонал – қирқма усулда ҳаракатланиши (2-расм) тупроқнинг кўнгилдагидай майдаланиши ҳамда дала юзасининг яхши текисланишини таъминлайди.

Қайтиш жойларида агрегат тўхтатилиб, йиғилиб қолган ўсимлик қолдиқлари ва бегона ўтлардан тозаланиши ва улар дала четига чиқариб ташланиши даркор.

Йирик кесаклар сақланиб қолган айрим пайкалларга тупроқ етилиши билан хўжаликларда мавжуд бўлган БДТ-2,2, БДТ-3,0, ТДБ-3/5 каби дискали бороналар ҳамда фрезали култиваторлар (КВФ-2,8, ОПУ-2,2, “Циркон”) билан 8-10 см чуқурликда 1-2 марта ишлов берилиши лозим.

Бевосита экиш олдидан тупроқ ва иқлим шароитига қараб, далаларга қуйдагича ишлов берилади:

- шўрланмаган ҳамда табиий нами етарли бўлганлиги туфайли яхоб суви берилмайдиган ерларда экиш олдидан нотекис жойлар ГН-2,8 ёки ГН-4 грейдер-пичоқлар билан текисланади, дала четлари ва унинг грейдерланган жойлари чизелланади, кўп йиллик бегона ўт ўчоқлари ва дала четлари тароқланади, сўнгра зарур бўлиб қолган ҳолларда дала яна қайтадан бороналанади ва ВП-8 текислагич билан текисланади. Тупроғи ўтириб қолган ва ўт босган пайкаллар ЧК-3,0 ёки ЧКУ-4 чизел-култваторлари билан юмшатилади. Бунда тупроқ яхши майдаланишини таъминлаш учун чизел-култиваторнинг юмшатгичпанжалари поғонасимон, яъни иккинчи қатордаги панжалар биринчи қатордагиларга, учинчи қатордаги панжалар эса иккинчи қатордагиларга нисбатан 3 сантиметр чуқурроқ юрадиган этиб ростланиши (3-расм) ва чизел-култиватор албатта, орқасига тишли бороналар ёки мола тиркалган ҳолда ишлатилиши лозим. Чизелланган далаларга дарҳол МВ-6,0 ёки МВ-6,5 молалар ва хўжаликларда мавжуд бўлган сихмолалар билан ишлов берилади. Агар тупроқ етарли даражада майдаланмаса, бороналаш ва молалаш такрорланади;

- шўри ювилган ва яхоб суви берилган далалар экиш олдидан ЧКУ-4А, чизел-култиваторлари билан ўғитланади ва обдон юмшатилади, сўнгра изма-из 2-3 марта борона ва мола босилади. Чизел-култиваторнинг ишчи органлари бу ерда ҳам поғонасимон ўрнатилади ҳамда у бороналар ёки мола билан бирга ишлатилади.

Пушта ёки жўяк олинган далаларда экишдан олдин пушта ва жўяклар усти юмшатилади ҳамда уларнинг тепасидаги қуруқ тупроқ сидириб ташланади.

Ерларни экишга ўз вақтида ва сифатли тайёрлаш учун юқорида таъкидланганлардан келиб чиққан ҳолда МТП ва хўжаликларда бороналаш, молалаш, чизеллаш ҳамда ер текислаш агрегатларидан иборат гуруҳлар тузилиши, уларни далаларга олиб чиқиш кетма-кетлиги ишлаб чиқилиши, етарли даражада ёнилғи-мойлаш материаллари захираси барпо этилиши ҳамда механизаторлар ва мавсумда қатнашаётган бошқа ходимлар учун иссиқ овқатлар ташкил этилиши лозим.

Муаллифлар: А.Тўхтақўзиев, Қ.Имомқулов

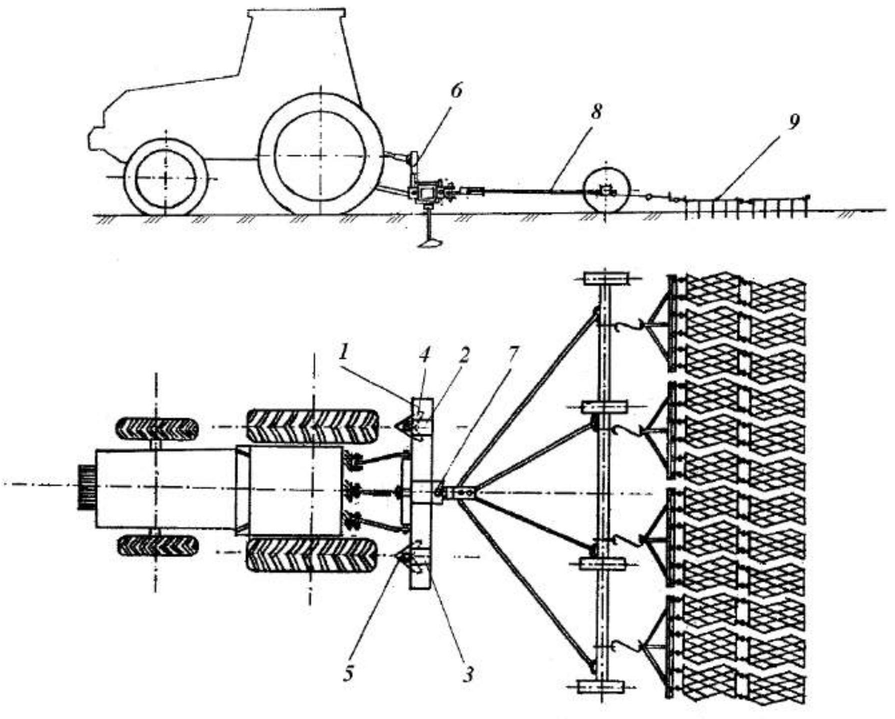

1-расм. **Из юмшатгич билан жиҳозланган ғилдиракли трактор асосида тузилган бороналаш агрегатининг схемаси:**

1-кўндаланг брус; 2,3 - кронштейнлар; 4,5 - ишчи органлар;

6-осиш қурилмаси; 7-сирға; 8 - тиркама; 9 - борона

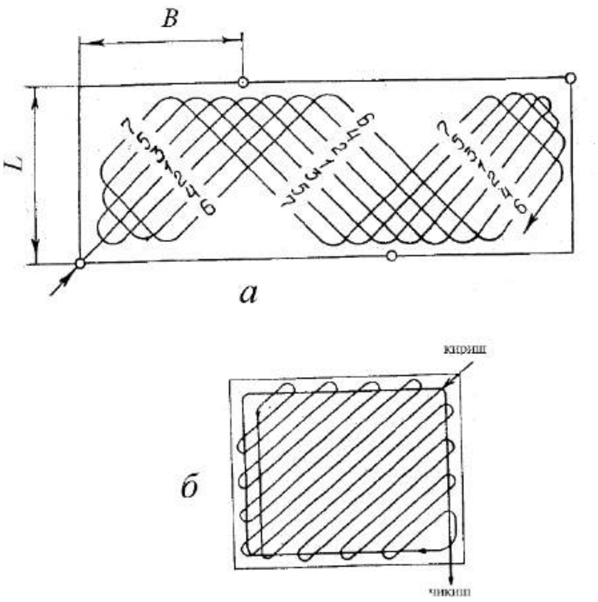

2-расм. Бороналаш агрегатининг ҳаракатланиш усуллари:

а – диагонал моки;

б – диагонал қирқма

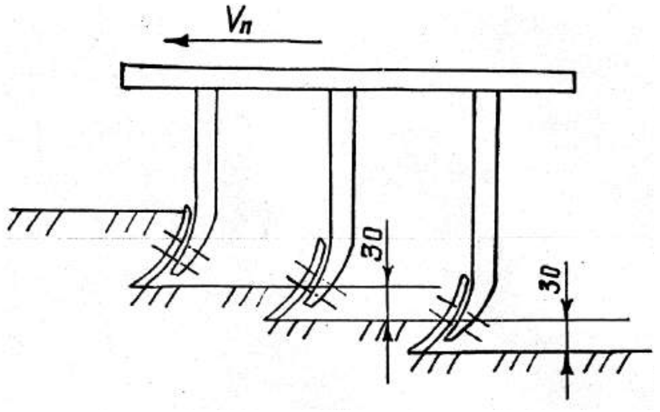

3-расм. Чизел-култиватор ишчи органларини поғонасимон ўрнатилиш схемаси